トーナメント表

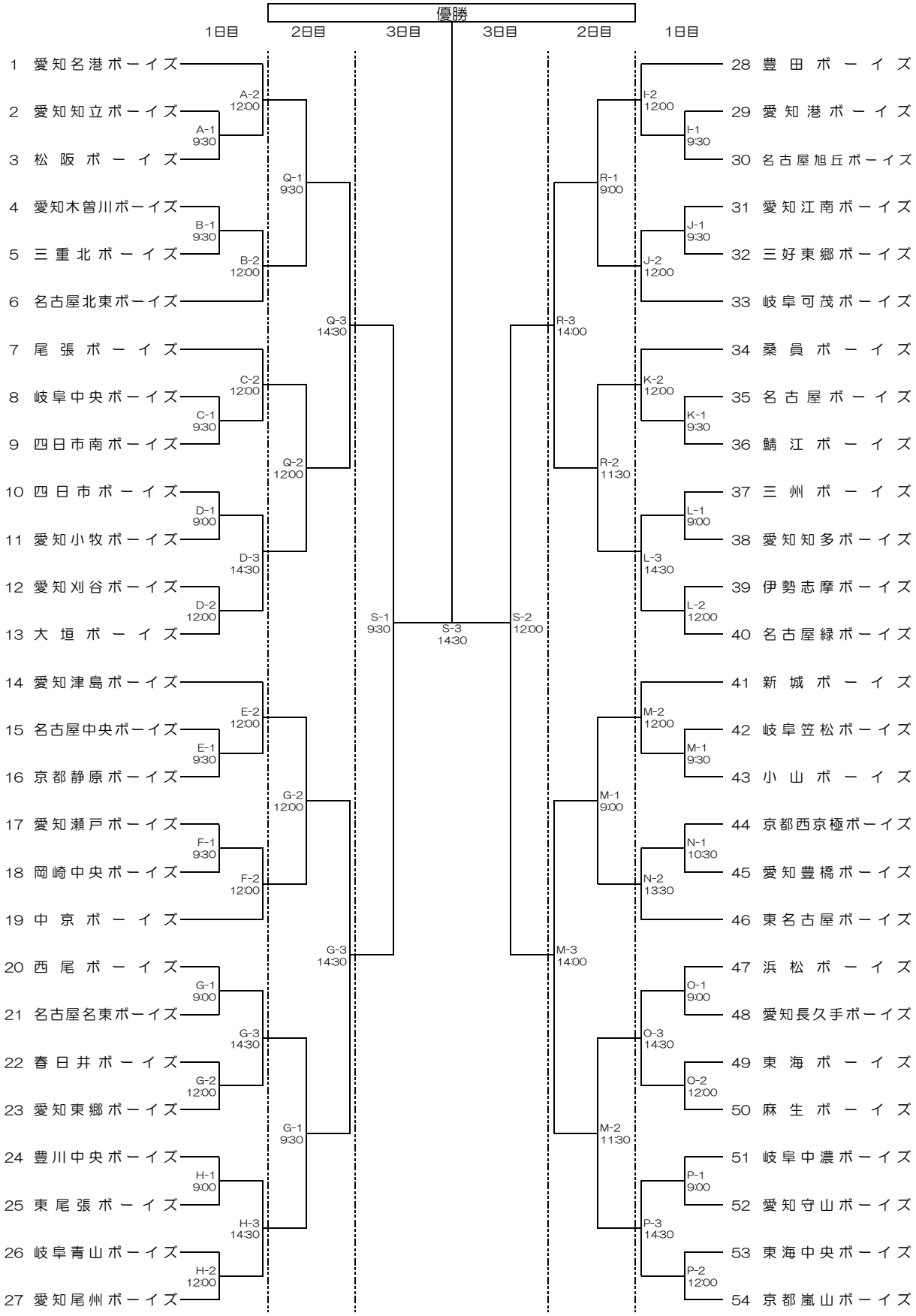
優勝
1日目
2日目
3日目
3日目
2日目
1日目
1 愛知名港ボーイズ
2 愛知知立ボーイズ
3 松阪ボーイズ
4 愛知木曽川ボーイズ
5 三重北ボーイズ
6 名古屋北東ボーイズ
7 尾張ボーイズ
8 岐阜中央ボーイズ
9 四日市南ボーイズ
10 四日市ボーイズ
11 愛知小牧ボーイズ
12 愛知刈谷ボーイズ
13 大垣ボーイズ
14 愛知津島ボーイズ
15 名古屋中央ボーイズ
16 京都静原ボーイズ
17 愛知瀬戸ボーイズ
18 岡崎中央ボーイズ
19 中京ボーイズ
20 西尾ボーイズ
21 名古屋名東ボーイズ
22 春日井ボーイズ
23 愛知東郷ボーイズ
24 豊川中央ボーイズ
25 東尾張ボーイズ
26 岐阜青山ボーイズ
27 愛知尾州ボーイズ
28 豊田ボーイズ
29 愛知港ボーイズ
30 名古屋旭丘ボーイズ
31 愛知江南ボーイズ
32 三好東郷ボーイズ
33 岐阜可茂ボーイズ
34 桑員ボーイズ
35 名古屋ボーイズ
36 鯖江ボーイズ
37 三州ボーイズ
38 愛知知多ボーイズ
39 伊勢志摩ボーイズ
40 名古屋緑ボーイズ
41 新城ボーイズ
42 岐阜笠松ボーイズ
43 小山ボーイズ
44 京都西京極ボーイズ
45 愛知豊橋ボーイズ
46 東名古屋ボーイズ
47 浜松ボーイズ
48 愛知長久手ボーイズ
49 東海ボーイズ
50 麻生ボーイズ
51 岐阜中濃ボーイズ
52 愛知守山ボーイズ
53 東海中央ボーイズ
54 京都嵐山ボーイズ
A-1 9:30
A-2 12:00
B-1 9:30
B-2 12:00
C-1 9:30
C-2 12:00
D-1 9:00
D-2 12:00
D-3 14:30
E-1 9:30
E-2 12:00
F-1 9:30
F-2 12:00
G-1 9:00
G-2 12:00
G-3 14:30
H-1 9:00
H-2 12:00
H-3 14:30
Q-1 9:30
Q-2 12:00
Q-3 14:30
G-1 9:30
G-3 14:30
S-1 9:30
S-2 12:00
S-3 14:30
I-1 9:30
I-2 12:00
J-1 9:30
J-2 12:00
K-1 9:30
K-2 12:00
L-1 9:00
L-2 12:00
L-3 14:30
M-1 9:00
M-2 12:00
N-1 10:30
N-2 13:30
O-1 9:00
O-2 12:00
O-3 14:30
P-1 9:00
P-2 12:00
P-3 14:30
R-1 9:00
R-2 11:30
R-3 14:00
M-1 9:00
M-2 11:30
M-3 14:00